Montageanleitung/Assembly Instruction

Art. Nr./Item No. 81200/81201

DE: WICHTIG: BITTE SORGFÄLTIG LESEN UND FÜR KÜNFTIGE RÜCKFRAGEN AUFBEWAHREN.

EN IMPORTANT; KEEP FOR FUTURE REFERENCE: READ CAREFULLY

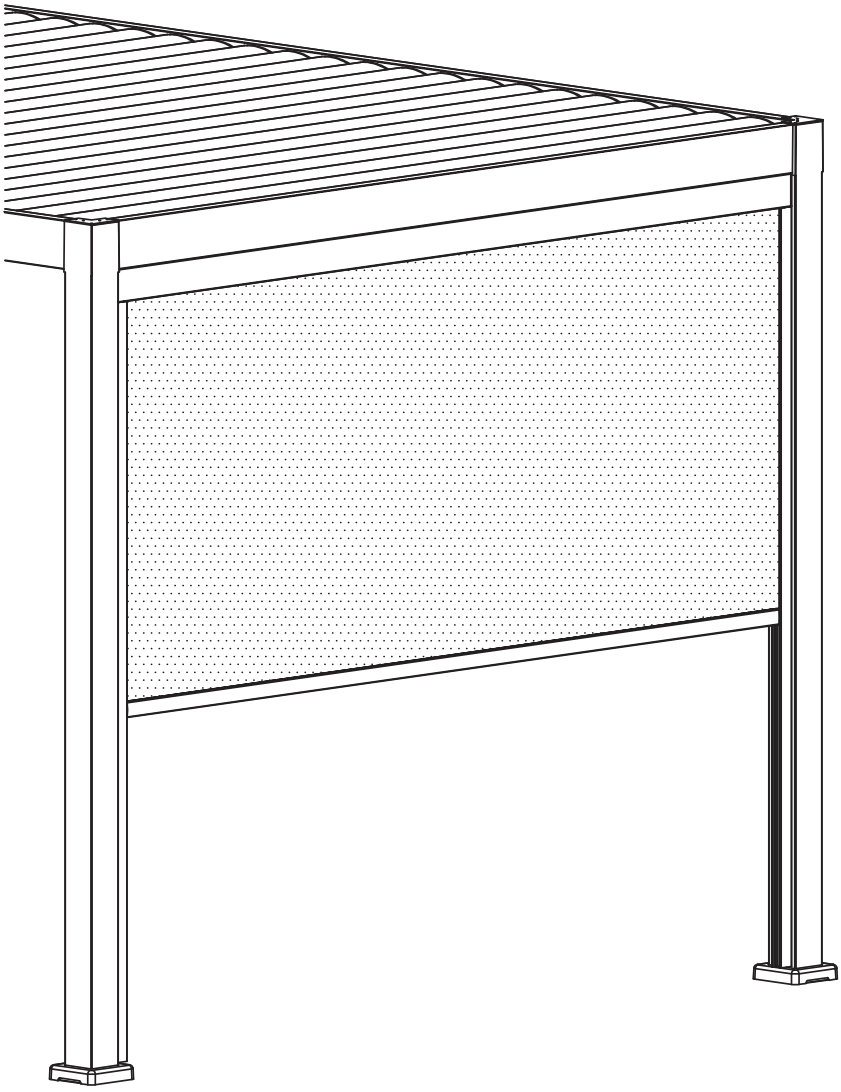

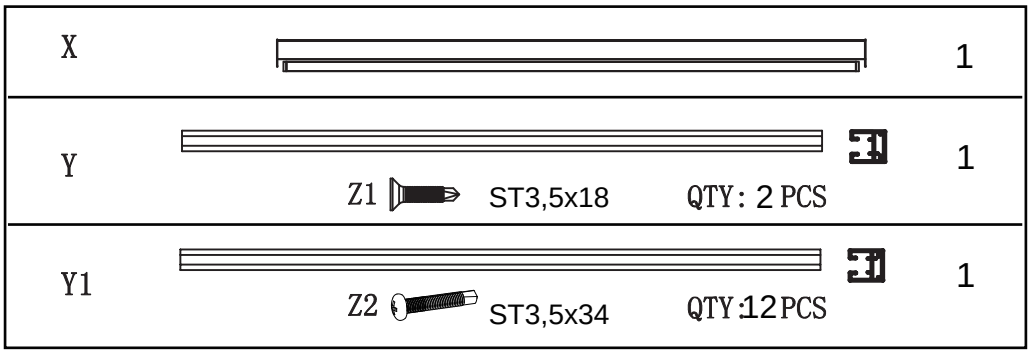

Außenmöbel für die Verwendung im Wohnbereich. Outdoor furniture for domestic use.

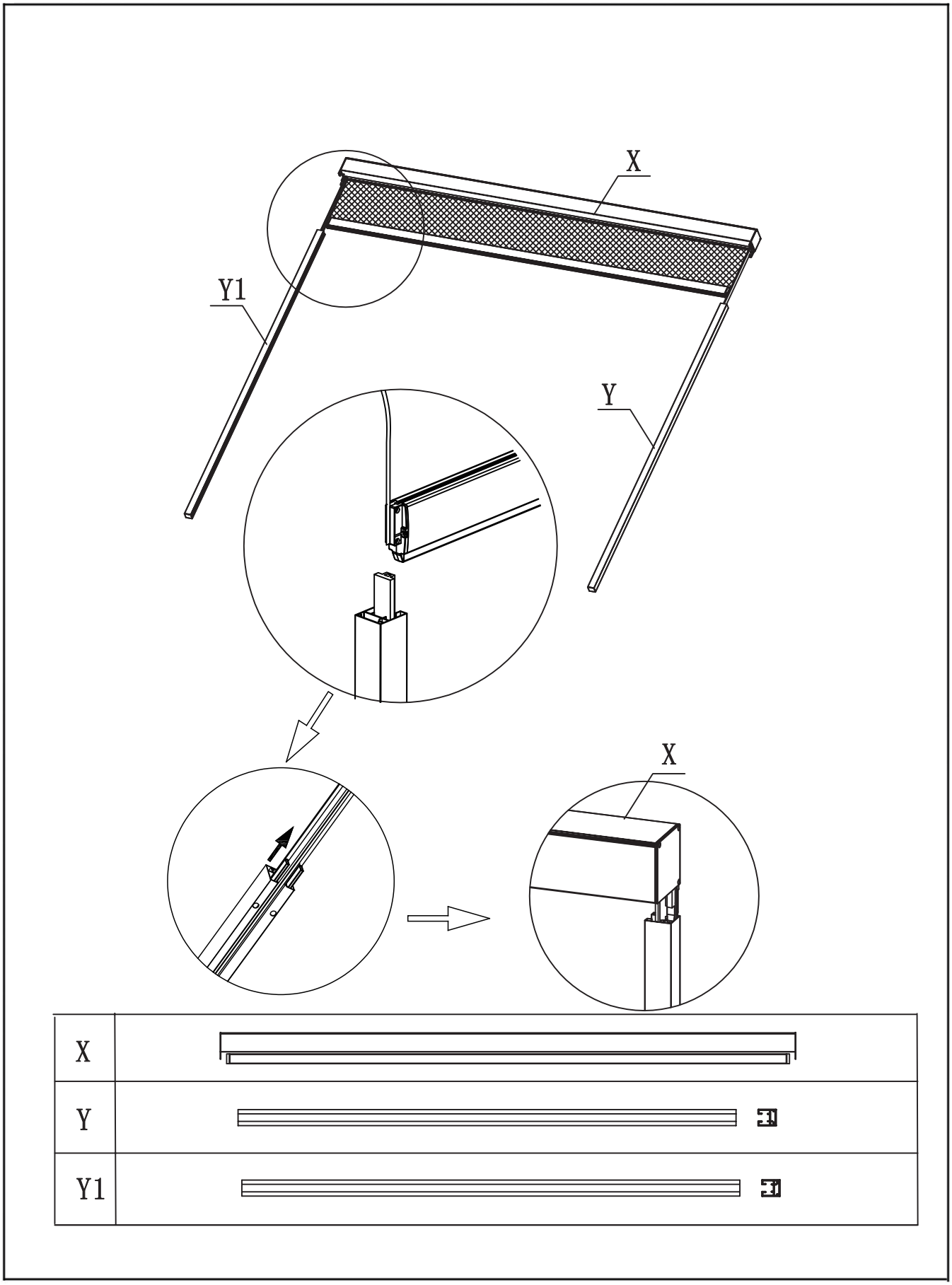

Außenmöbel für die Verwendung im Wohnbereich. Outdoor furniture for domestic use.

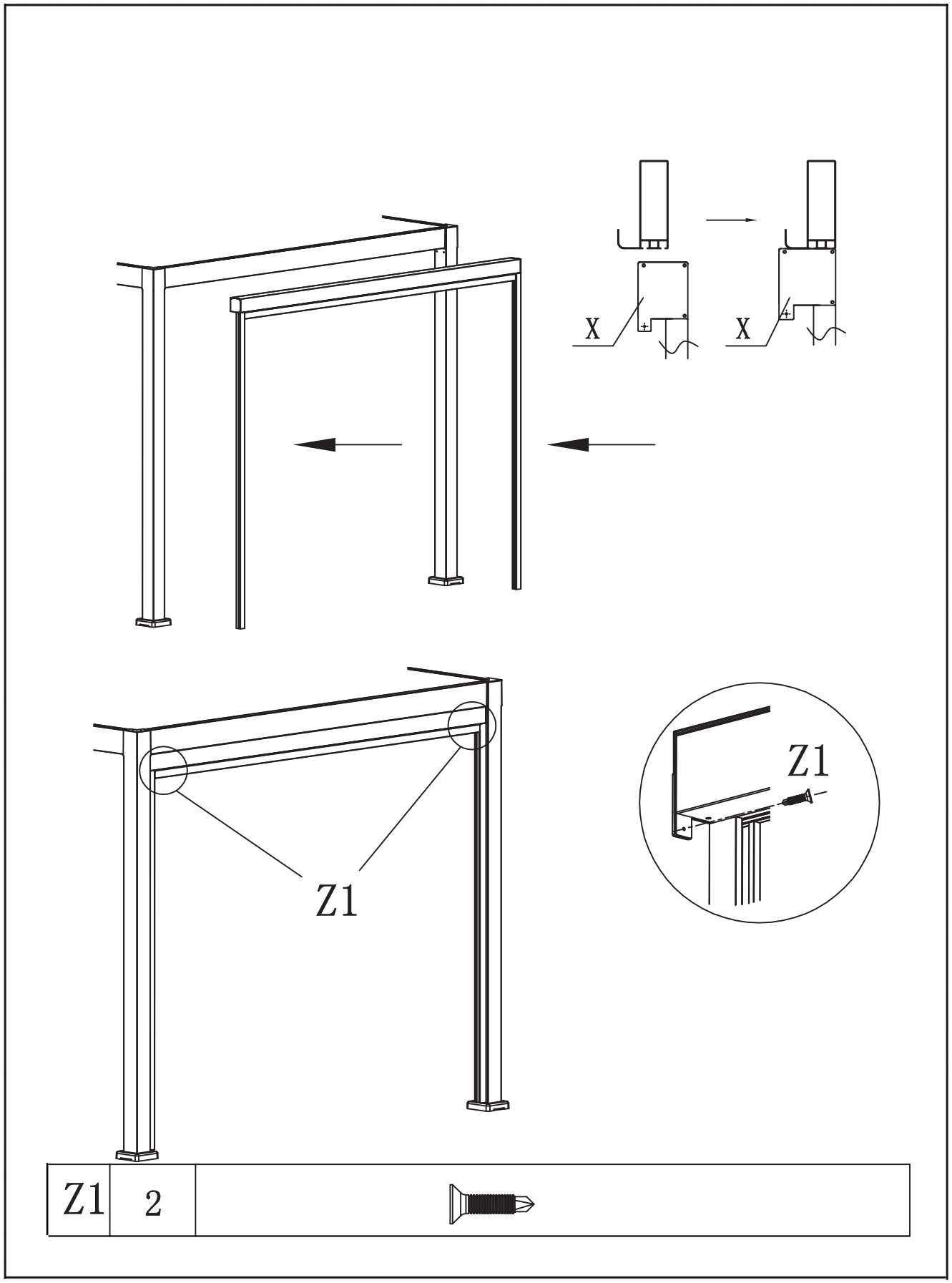

Außenmöbel für die Verwendung im Wohnbereich. Outdoor furniture for domestic use.

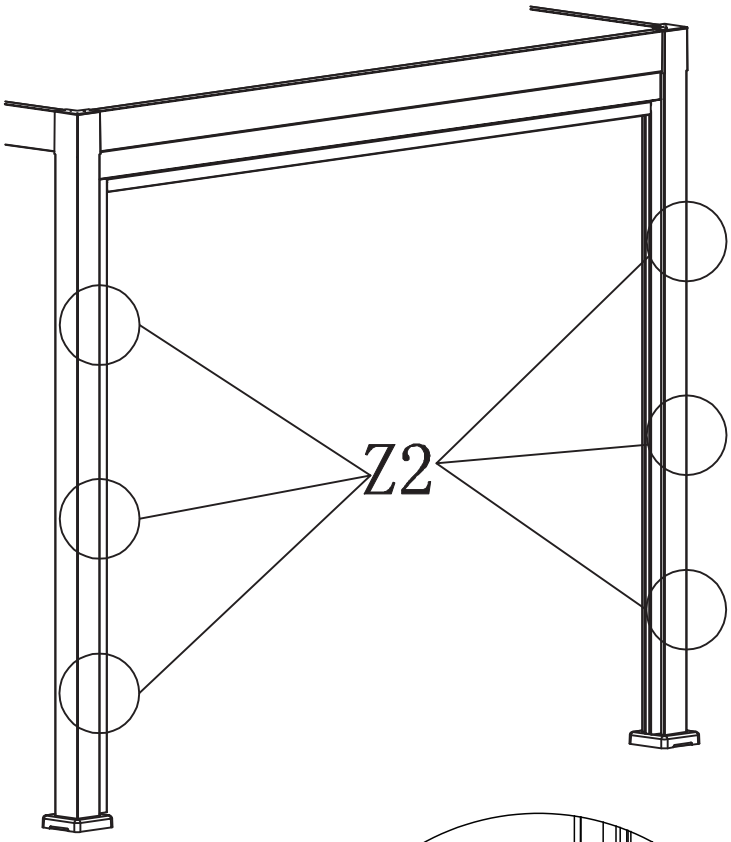

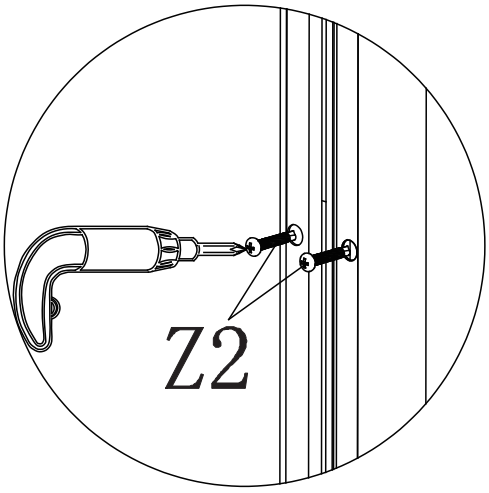

Z2	12	

Außenmöbel für die Verwendung im Wohnbereich. Outdoor furniture for domestic use.

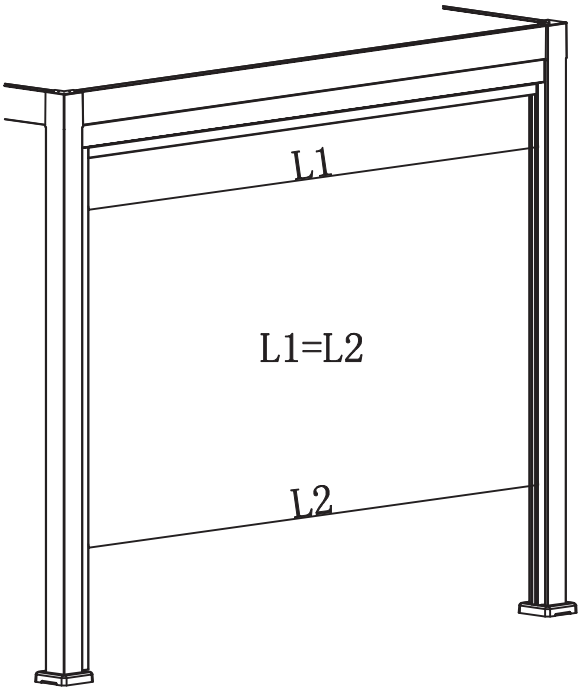

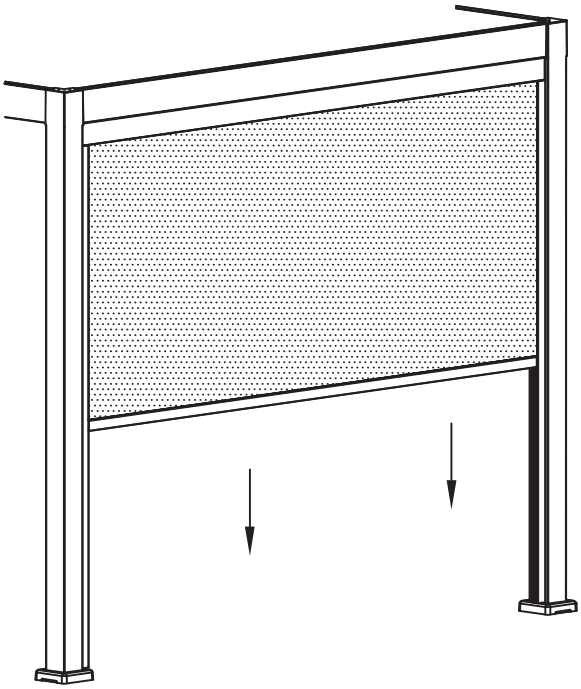

Außenmöbel für die Verwendung im Wohnbereich. Outdoor furniture for domestic use.